貫通型端子盤 FJC FUJICON

Through-type Terminal Block

ピッチ／ Pitch 35mm

型　名 Type Number	F2077E-PKCA
定　格 Rating	AC250V 250A
絶縁抵抗 Iusulation Resistance	500V 1000MΩ以上 DC500V 1000MΩ and over
耐 電 圧 Withstands Voltage	3000V 1分間以上 AC3000V 1minute and over
適合電線 Compatible Wire	38mm²～150mm² 2AWG～300MCM

一般公差／General Tolerance ±0.5

尺度／Scale 2/5　単位／Unit mm

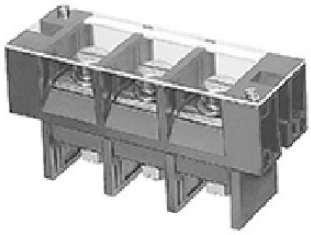

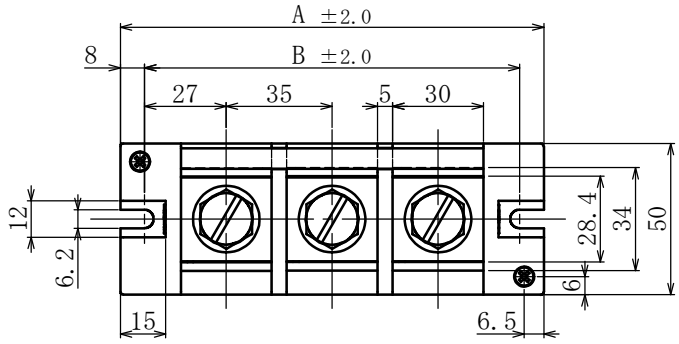

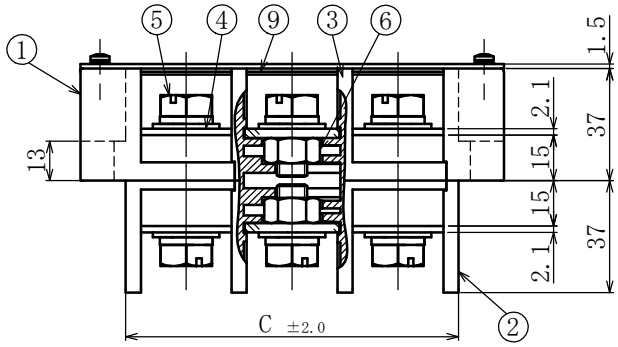

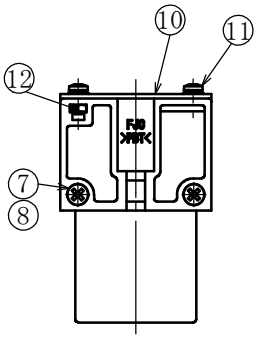

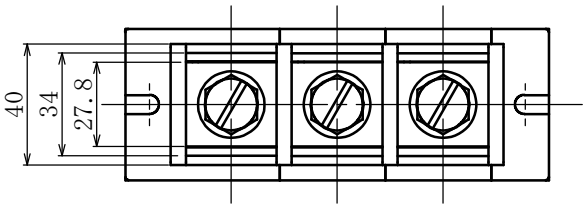

・注文方法：型名――――極数 P.

・Ordering Form:Type No.　No. of Poles.(P)

■仕様／Specification

部番/Part No.	名称／Part Name	材質／Material	規格／Standard	寸法／Size	処理／Treatment	備考／Remark
1	両端子(A) Base(A)	PBT	UL			黒 色 Black
2	両端子(B) Base(B)	PBT	UL			黒 色 Black
3	中間端子 Base(C)	PBT	UL			黒 色 Black
4	導電金具 Terminal	銅 Copper	C1100R	板 厚 t3.0	ニッケルメッキ Nickel-Plated	
5	結線ビス Screw	鉄 Steel	SWCH	M10×1.5×20ℓ	三価クロメート Trivalent Chromate Treatment	PW.SW付セムス六角ボルトType⑩
6	六角ナット Hexagon nut	鉄 Steel	SWCH	M10×1.5	三価クロメート Trivalent Chromate Treatment	
7	連結ボルト Connecting bolt	鉄 Steel	SWCH	M4×0.7×ℓ	三価クロメート Trivalent Chromate Treatment	ナベ
8	連結ナット Connecting nut	鉄 Steel	SWCH	M4×0.7	三価クロメート Trivalent Chromate Treatment	
9	記号番号板 Marking strip	ポリカーボネート Polycarbonate	UL	板 厚 t1.0		白 色 White
10	カバー Cover	ポリカーボネート Polycarbonate	UL	板 厚 t1.5		透 明 Transparence
11	カバー止ビス Cover Retaing screw	黄 銅 Brass	C2700W	M3×0.5×8ℓ	ニッケルメッキ Nickel-Plated	PW.SWｾﾑｽﾊﾞｲﾝﾄﾞ Type③
12	六角ナット Hexagon nut	鉄 Steel	SWCH	M3×0.5	三価クロメート Trivalent Chromate Treatment	

極数/Poles	1P	2	3	4	5	6	7	8	9	10	11
A	70	105	140	175	210	245	280	315	350	385	420
B	54	89	124	159	194	229	264	299	334	369	404
C	40	75	110	145	180	215	250	285	320	355	390