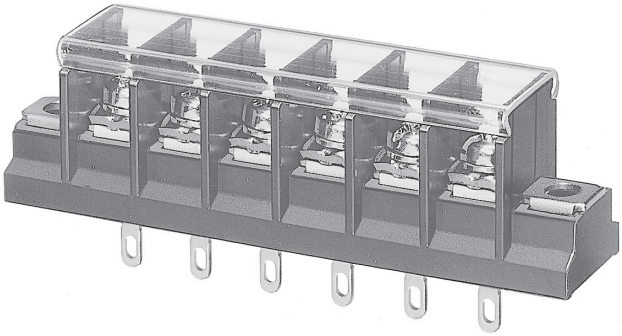

ピッチ／Pitch 10mm

型　名 Type Number	F2325B
定　格 Rating	AC250V　20A
絶縁抵抗 Insulation Resistance	500V　1000MΩ 以上 DC500V　1000MΩ and over
耐 電 圧 Withstands Voltage	2000V　1 分間以上 AC2000V　1 minute and over
適合電線 Compatible Wire	2.0mm²

一般公差／General Tolerance ±0.5

尺度／Scale 1/1　単位／Unit mm

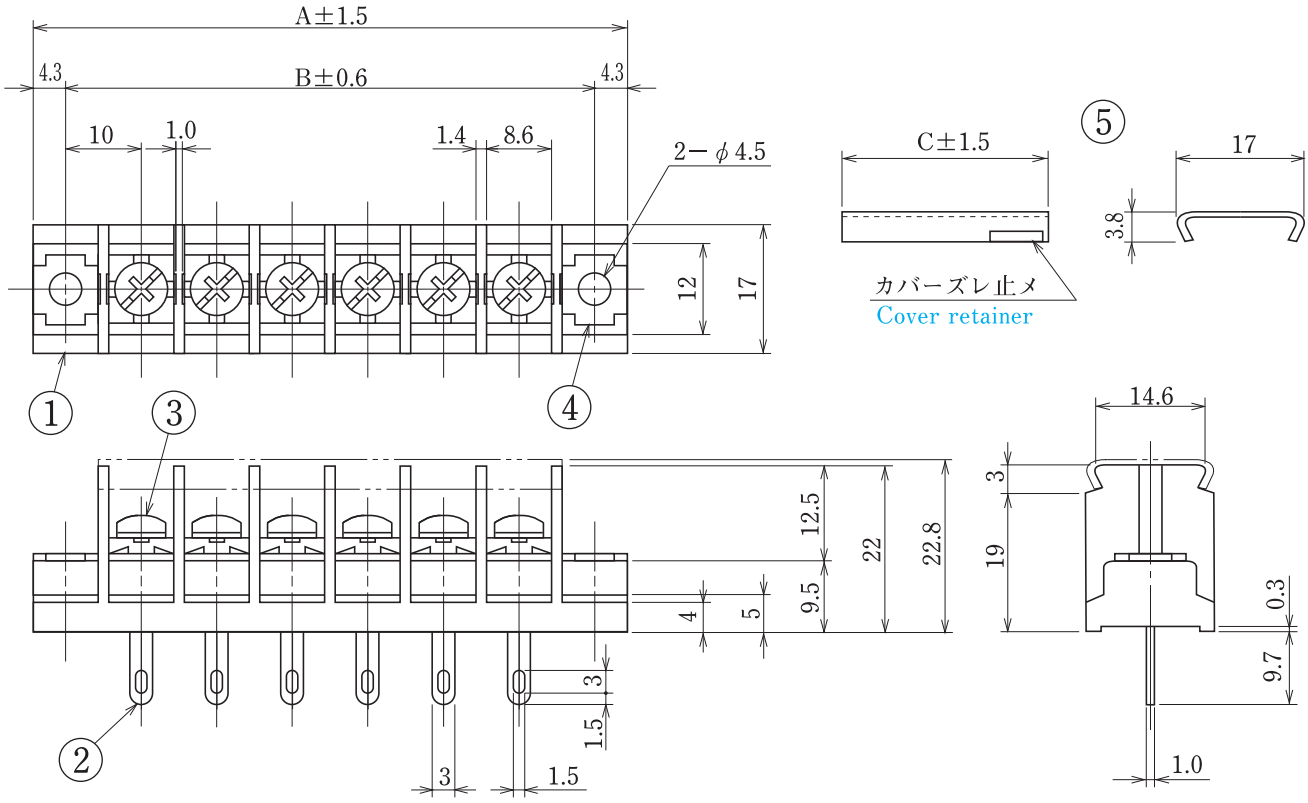

- 注文方法：型名 ――― 極数 P.
- Ordering Form : Type No.　No. of Poles（P）
- 結線ビス：締付トルクは1.4N·m です。
- Connection screw : Tightening torque is 1.4 N·m.
- カバーはオプションとなっておりますのでご希望の際は注文方法の末尾に－CT とご記入ください。（INDEX 参照）
  但しカバーは添付納入となります。その他オプション　＊ショートピース（F2121）
- Information for Customer, the cover is optional. Purchasing method, add "-CT"（Cover）at the end of the Part name.（See Index for reference）
  The cover will be delivered separately. Other options *Jumper（F2121）

■仕様／Specification.

部番／Part No.	名　称／Part Name	材　質／Material	規格／Standard	寸法／Size	処理／Treatment	備　考／Remark
1	基　板　Base	PBT	UL			黒　色　Black
2	導電板　Terminal	黄　銅　Brass	C2680R	板　厚　t 1.0	スズメッキ Tin-Plated	
3	結線ビス　Screw	鉄　Steel	SWCH·SPCC	M4×0.7×8ℓ	ニッケルメッキ Nickel-Plated	フリータンシビス　Type①
4	取付金具　Mounting plate	黄　銅　Brass	C2680R	板　厚　t 1.0	ニッケルメッキ Nickel-Plated	
5	カバー　Cover	ポリカーボネート　Polycarbonate	UL	板　厚　t 0.8	透　明　Transparence	オプション　Optional

極数／Poles	1 P	2	3	4	5	6	7	8	9	10	11	12	13	14	15	16	17	18	19	20	21	22
A	28.6	38.6	48.6	58.6	68.6	78.6	88.6	98.6	108.6	118.6	128.6	138.6	148.6	158.6	168.6	178.6	188.6	198.6	208.6	218.6	228.6	238.6
B	20.0	30.0	40.0	50.0	60.0	70.0	80.0	90.0	100.0	110.0	120.0	130.0	140.0	150.0	160.0	170.0	180.0	190.0	200.0	210.0	220.0	230.0
C	11.6	21.6	31.6	41.6	51.6	61.6	71.6	81.6	91.6	101.6	111.6	121.6	131.6	141.6	151.6	161.6	171.6	181.6	191.6	201.6	211.6	221.6