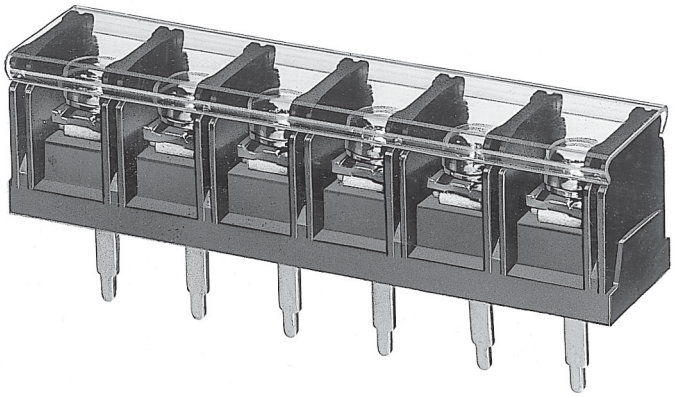

フィールドワイヤリング仕様

ピッチ／Pitch 13mm

型　名 Type Number	UF2350A-XT1
定　格 Rating	AC600V　30A
絶縁抵抗 Insulation Resistance	500V　1000MΩ 以上 DC500V　1000MΩ and over
耐 電 圧 Withstands Voltage	2000V　1 分間以上 AC2000V　1 minute and over
適合電線 Compatible Wire	10-24AWG

一般公差／General Tolerance ±0.5

尺度／Scale 1/1　単位／Unit mm

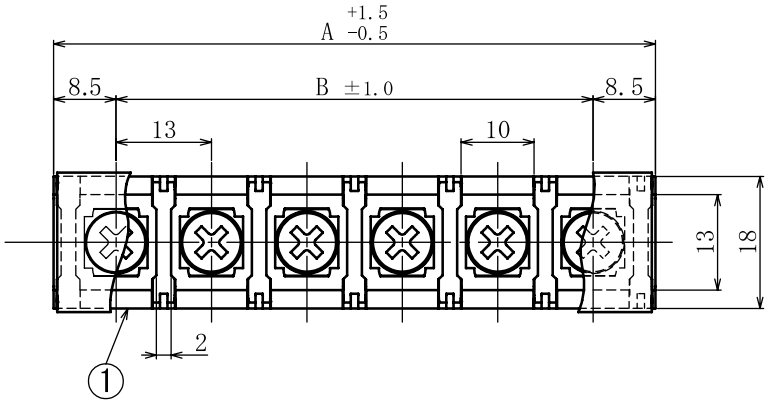

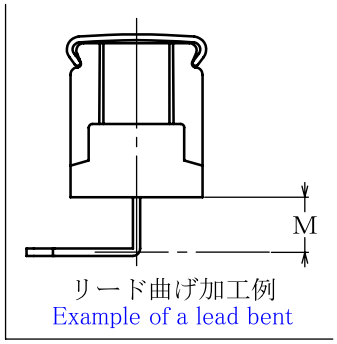

リード曲げ加工例
Example of a lead bent

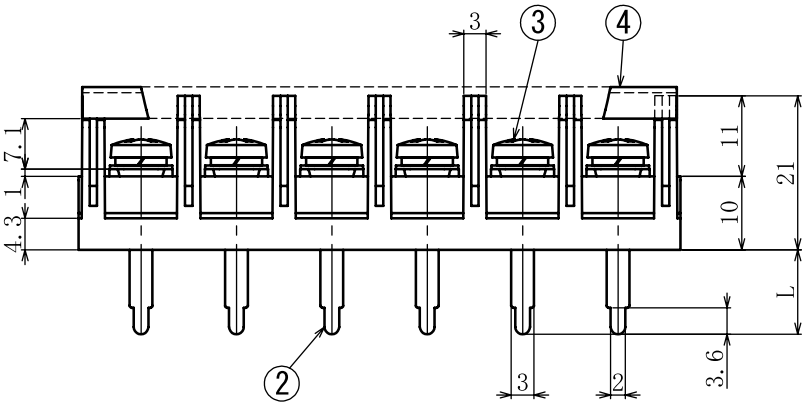

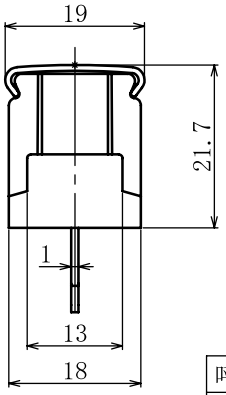

呼び/Nominal	L
3.5L	3.5
14.5L	14.5
19.5L	19.5
28L	28

● 注文方法：型名 ―― リード長 L ―― 曲げ寸法 M ―― 極数 P.
● Ordering Form : Type No.　Lead Length (L)　Bent Length (M) (if bending is desired)　No. of Poles (P)

● 結線ビス：締付トルクは1.4N·m です。又、別仕様については INDEX を御参照下さい。
● Connection screw : Tightening torque is 1.4 N·m. See INDEX for other specifications.
● カバーはオプションとなっておりますので御希望の際は注文方法の末尾に－CT と御記入ください。但しカバーは添付納入となります。
● A cover is optional. To obtain one, add "－CT" to the end of the order description shown above. A cover will be delivered attached.
● 用途：一般産業用。フィールドワイヤリング(現場配線)。
● Application : General industrial. Field Wiring.

■仕様／Specification.

部番／Part No.	名　称／Part Name	材　質／Material	規格／Standard	寸法／Size	処理／Treatment	備　考／Remark
1	基　板 Base	PBT	UL			黒　色 Black
2	導電板 Terminal	黄　銅 Brass	C2680R	板　厚　t 1.0	スズメッキ Tin-Plated	
3	結線ビス Screw	鉄 Steel	SWCH・SPCC	M4×0.7×8ℓ	ニッケルメッキ Nickel-Plated	フリータンシビス Type①
4	補強金具 Mt. metal fitting	黄　銅 Brass	C2680R	板　厚　t 1.2	スズメッキ Tin-Plated	オプション Optional
5	カバー Cover	ポリカーボネート Polycarbonate	UL	板　厚　t 0.7	透　明 Transparence	オプション Optional

極数／Poles	1P	2	3	4	5	6	7	8	9	10	11	12	13	14	15	16	17	18	19	20	21	22
A	17	30	43	56	69	82	95	108	121	134	147	160	173	186	199	212	225	238	251	264	277	290
B	－	13	26	39	52	65	78	91	104	117	130	143	156	169	182	195	208	221	234	247	260	273