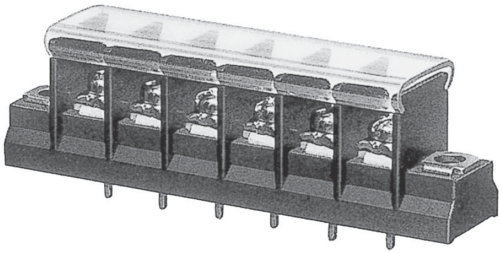

フィールドワイヤリング仕様

ピッチ／Pitch 7.62mm

型　名 Type Number	UF2361AT2
定　格 Rating	300V 10A(UL,C-UL) 250V 6A(TÜV)
絶縁抵抗 Insulation Resistance	500V 1000MΩ 以上 DC500V 1000MΩ and over
耐 電 圧 Withstands Voltage	2000V 1 分間以上 AC2000V 1 minute and over
適合電線 Compatible Wire	UL・C-UL 14-26AWG Tüv 18-22AWG

一般公差／General Tolerance ±0.5

尺度／Scale 1/1　単位／Unit mm

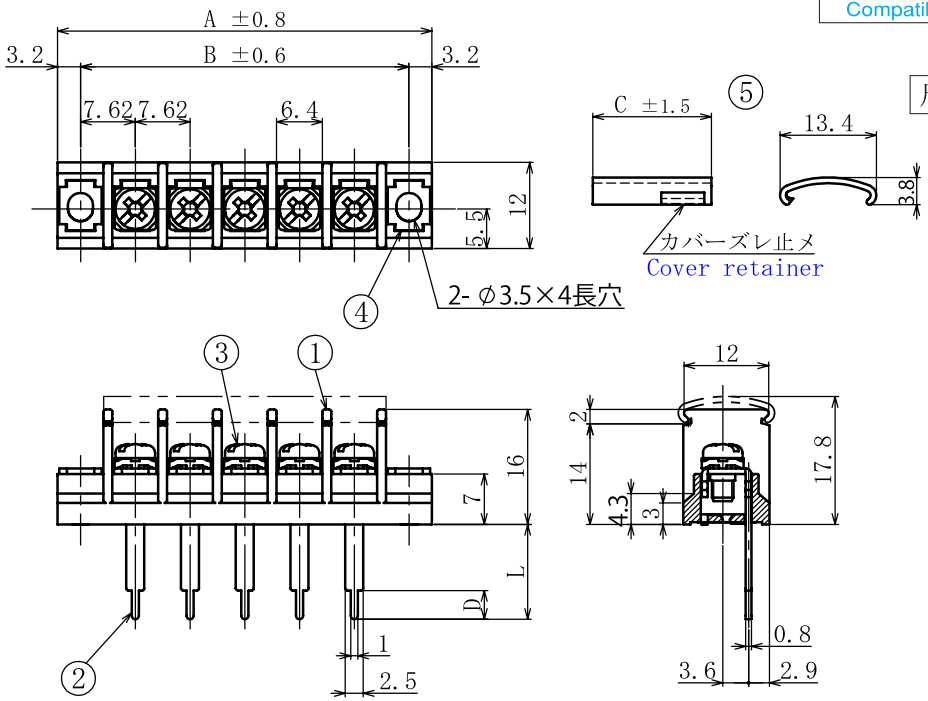

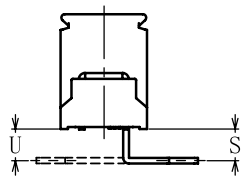

S: リード外曲げ加工例
Example of a lead bent outward

U: リード内曲げ加工例
Example of a lead bent inward

呼び/Nominal	L	D
4L	4	4
6.5L	6.5	4.5
8.2L	8.2	4.5
10L	10	4
13.2L	13.2	4
17.7L	17.7	4
36.7L	36.7	4
48.2L	48.2	4

● 注文方法：型名 ―― リード長 L ―― 曲げ寸法 S/U ―― 極数 P.
● Ordering Form : Type No.　Lead Length (L)　Bent Length (S or U) (if bending is desired)　No. of Poles (P)

● 結線ビス：締付トルクは0.6N·m です。又、別仕様については INDEX を御参照ください。
● Connection screw : Tightening torque is 0.6 N·m. See INDEX for other specifications.
● カバーはオプションとなっておりますので御希望の際は注文方法の末尾に－CT と御記入ください。但しカバーは添付納入となります。
● A cover is optional. To obtain one, add "－CT" to the end of the order description shown above. A cover will be delivered attached.
● 用途：市販（商業用）器具－事務用設備、電子式データー処理設備等又は、工業用で定格を持つ装置。フィールドワイヤリング(現場配線)。
● Application : Commercial appliances, including business equipment, electronic data processing equipment, etc. or industrial devices having limited ratings. Field Wiring.

海外認定規格品格

貫通型

■仕様／Specification.

部番／Part No.	名　称／Part Name	材　質／Material	規格／Standard	寸法／Size	処理／Treatment	備　考／Remark
1	基　板 Base	PBT	UL			黒　色 Black
2	導電板 Terminal	黄　銅 Brass	C2680R	板　厚 t 0.8	スズメッキ Tin-Plated	
3	結線ビス Screw	鉄 Steel	SWCH・SPCC	M3×0.5×6ℓ	ニッケルメッキ Nickel-Plated	フリータンシピス Type②
4	取付金具 Mounting plate	黄　銅 Brass	C2680R	板　厚 t 0.8	ニッケルメッキ Nickel-Plated	
5	カバー Cover	ポリカーボネート Polycarbonate	UL	板　厚 t 0.8	透　明 Transparence	オプション Optional

極数／Poles	1P	2	3	4	5	6	7	8	9	10	11	12	13	14	15	16	17	18	19	20	21	22
A	21.6	29.3	36.9	44.5	52.1	59.7	67.4	75.0	82.6	90.2	97.8	105.5	113.1	120.7	128.3	135.9	143.6	151.2	158.8	166.4	174.0	181.7
B	15.2	22.9	30.5	38.1	45.7	53.3	61.0	68.6	76.2	83.8	91.4	99.1	106.7	114.3	121.9	129.5	137.2	144.8	152.4	160.0	167.6	175.3
C	8.8	16.5	24.1	31.7	39.3	46.9	54.6	62.2	69.8	77.4	85.0	92.7	100.3	107.9	115.5	123.1	130.8	138.4	146.0	153.6	161.2	168.9

極数／Poles	23	24	25	26
A	189.3	196.9	204.5	212.1
B	182.9	190.5	198.1	205.7
C	176.5	184.1	191.7	199.3