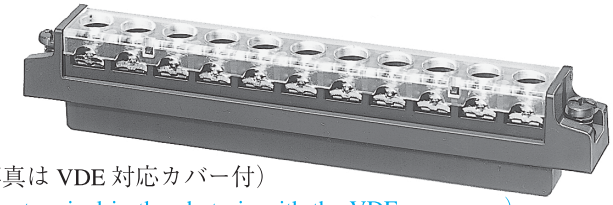

(写真は VDE 対応カバー付)
(The terminal in the photo is with the VDE cover on.)

ピッチ／Pitch 8.4mm

型　名 Type Number	UF5020
定　格 Rating	AC250V　8 A
絶縁抵抗 Insulation Resistance	500V　1000MΩ 以上 DC500V　1000MΩ and over
耐 電 圧 Withstands Voltage	2000V　1 分間以上 AC2000V　1 minute and over
接触抵抗 Connection Resistance	15mΩ 以下 15mΩ and less
適合電線 Compatible Wire	14-22AWG
極　数 Number of Poles	11P

一般公差／General Tolerance ±0.5
尺度／Scale 3/5　単位／Unit mm

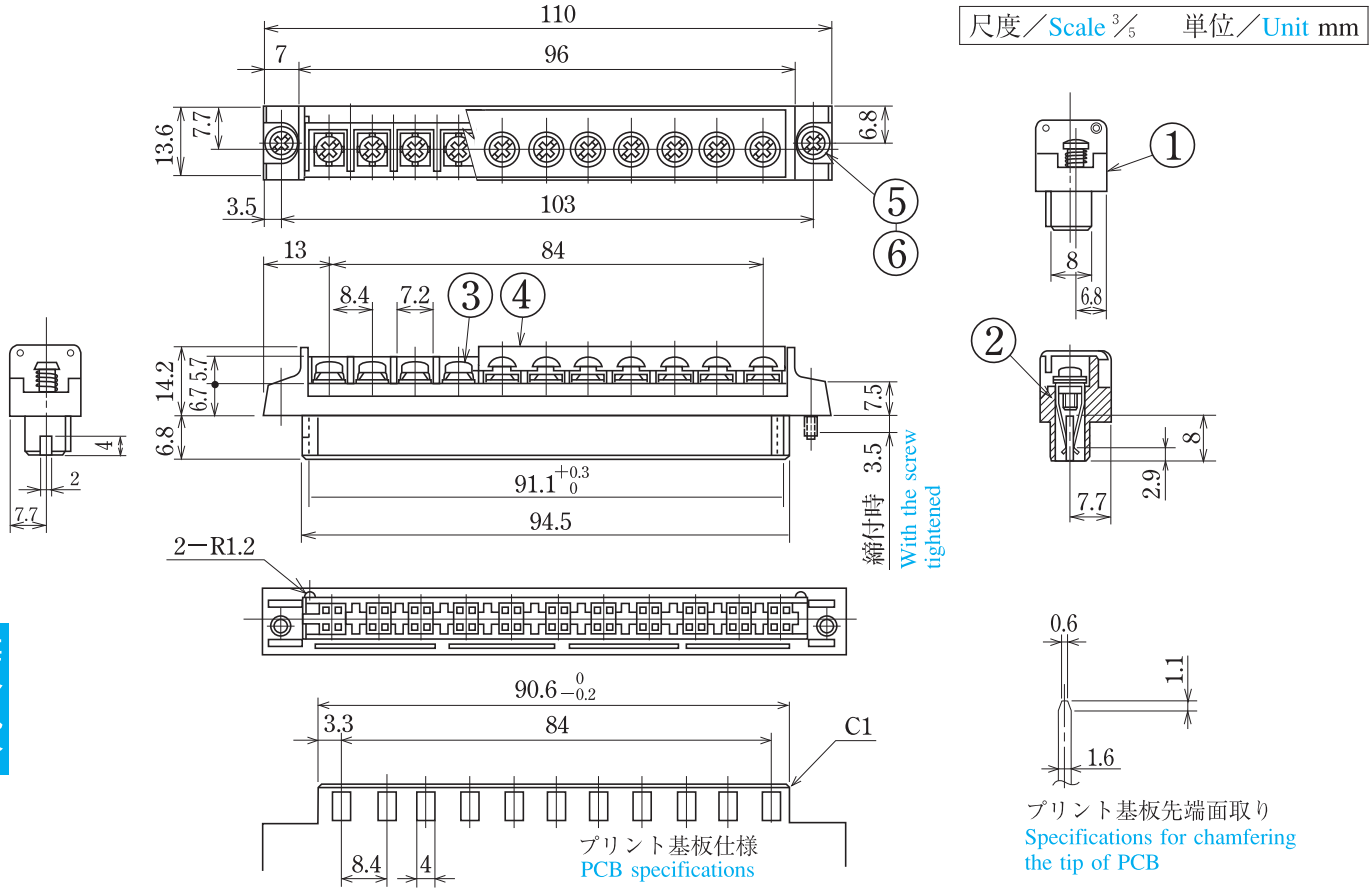

海外認定規格品

コネクタンシ

- 注文方法：型名 ―― 11 P. ―― カバー形状（VDE 対応タイプ／フラットタイプ）
- Ordering Form : Type No.　No. of Poles (P)　Cover Type (VDE Type／Flat Type)
- 結線ビス：締付トルクは1.0N·m です。
- Connection screw : Tightening torque is 1.0 N·m.
- 用途：市販（商業用）器具－事務用設備、電子式データー処理設備等又は、工業用で制限された定格を持つ装置。
- Application : Commercial appliances, including business equipment, electronic data processing equipment, etc. or industrial devices having limited ratings.
- カバーはオプションとなりますのでご希望の際は注文方法の末尾に－CT と御記入下さい。(INDX 参照)
  但しカバーは添付納入となります。
- Information for Customer, the cover is optional. Purchasing method, add "-CT" (Cover) at the end of the Part name. (See Index for reference)
  The cover will be delivered separately.

■仕様／Specifications.

部番／Part No.	名　称／Part Name	材　質／Material	規格／Standard	寸法／Size	処理／Treatment	備　考／Remark
1	基　板 Base	PBT	UL			黒　色 Black
2	コンタクト Contact	りん青銅 Phosphor bronze	C5191R	板　厚　t 0.4	ニッケルメッキ Nickel-Plated	コンタクト部金メッキ Contact point is plated with gold
3	結線ビス Screw	鉄 Steel	SWCH・SPCC	M3.5×0.6×7ℓ	ニッケルメッキ Nickel-Plated	フリータンシビス Type②
4	カバー Cover	ポリカーボネート Polycarbonate	UL		透　明 Transparence	オプション Optional
5	取付ビス Mounting screw	鉄 Steel	SWCH	M3×0.5×8ℓ	三価クロメート Trivalent Chromate Treatment	
6	スプリング Spring	ステンレス Stainless steel	SUS304			